BL Downlight Office

BL Downlight Office Einbauleuchte D170mm 1800lm 18W 60D 940 weiß 450mA
Artikel-Nr.: 728055

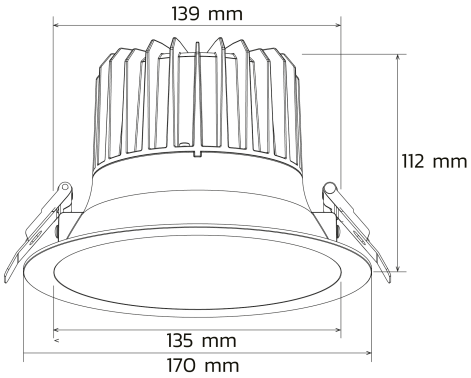

Einbau
Montageart

IP44
Schutzart (IP)

170 mm
Durchmesser

AUSSCHREIBUNGSTEXT

LED-Einbaudownlight rund, Gehäuse aus weißem Aluminium, ohne Netzteil, 1.800 Lumen, 18W, 60° direkte Ausstrahlung, CRI >90, 4.000 Kelvin, IP44, Abmessungen: D 170 x H 112 mm BL Downlight Office Artikel 728055 LED Deckeneinbau Downlight - Betriebsgerät - nein , aus hochwertigem, weiß beschichteten Aluminium -Rahmen; beste Lichtqualität und homogene symmetrisch Lichtverteilung über die gesamte Lichtaustrittsfläche, Schutzart IP44 , Lichtstrom 1800 lm, Anschlussleistung 18 W, Leuchten Lichtausbeute 100 lm/W, Farbwiedergabe >90 , Lichtfarbe weiß , Farbtemperatur 4000 K, Abstrahlwinkel 60°, Abmessungen: 170 mm x 112 mm, Deckenausschnitt 139 mm

TOP-FEATURES

//__ Diese hochwertige Downlight bietet einen Blendbegrenzung von <19

//__ Schutzart (raumseitig) IP44

//__ COB Lichtquelle

//__ Plug&Play Anschluss

© BILTON LEDON Technology | www.better-light.at
Gewerbepark Harham 2, 5760 Saalfelden | Österreich | Tel.: +43 6582 71164 | Mail: office@bltechnology.at
Version: 20251206 | Irrtümer und Druckfehler vorbehalten. Alle Rechte vorbehalten.

BL Downlight Office

BL Downlight Office Einbauleuchte D170mm 1800lm 18W 60D 940 weiß 450mA
Artikel-Nr.: 728055

BETTER LIGHT

MECHANISCHE DATEN

Werkstoff des Gehäuses	Aluminium
Gehäusefarbe	weiß
Breite [mm]	170,0
Länge [mm]	170,0
Höhe/Tiefe [mm]	112
Durchmesser [mm]	170
Einbaudurchmesser [mm]	139
Außendurchmesser [mm]	170
Montageart	Einbau
Leuchtmittel	LED nicht austauschbar
Schutzart (IP)	IP44
Mit Betriebsgerät	nein
Einbauhöhe/-tiefe [mm]	112
Blendbegrenzung (UGR)	<19

ELEKTROTECHNISCHE DATEN

Schutzklasse	III
Spannungsart	DC
Nennspannung [V]	33 - 38
Gesamteffizienz [lm/W]	100
Nennstrom [A]	0,45
Max. Systemleistung [W]	18

LICHTTECHNISCHE DATEN

Ausstrahlungswinkel [°]	60
Farbwiedergabeindex CRI	>90
Lichtverteilung	symmetrisch
Bemessungslichtstrom nach IEC 62722-2-1 [lm]	1800
Farbtemperatur [K]	4000
Lichtfarbe	weiß

TEMPERATURTECHNISCHE DATEN

Umgebungstemperatur während des Betriebs [°C]	- 20 ... + 45
Bemessungslebensdauer L80/B10 bei 25 °C [h]	50000

VERPACKUNGSINFORMATION

EAN	9009453034106
Artikel-Nr.	728055
Nettogewicht [g]	500

© BILTON LEDON Technology | www.better-light.at
Gewerbepark Harham 2, 5760 Saalfelden | Österreich | Tel.: +43 6582 71164 | Mail: office@bltechnology.at
Version: 20251206 | Irrtümer und Druckfehler vorbehalten. Alle Rechte vorbehalten.

BL Downlight Office

BL Downlight Office Einbauleuchte D170mm 1800lm 18W 60D 940 weiß 450mA

Artikel-Nr.: 728055

Bruttogewicht [g]	640
Bruttobreite [mm]	190,0
Bruttohöhe [mm]	140,0
Bruttolänge [mm]	190,0
Zolltarifnummer	94051190
Nettobreite [mm]	170,0
Nettohöhe [mm]	112
Nettolänge [mm]	170
Ursprungsland	CN

NOTWENDIGES ZUBEHÖR

Artikel	Artikel-Nr.
LED DRIVER 220-240V CC 450mA 27-45VDC ON/OFF	**729159**
LED DRIVER 220-240V CC 450mA 9-45VDC DALI	**729156**

SICHERHEITSINFORMATIONEN: Lesen Sie sich vor Inbetriebnahme die Sicherheits-und Montagehinweise sorgsam und vollständig durch. Die Betriebsanleitung finde Sie unter: www.better-light.at

HAFTUNGSAUSSCHLUSS: Die technischen Angaben sind nach bestem Wissen ermittelt worden. Dennoch behalten wir uns Irrtümer vor. Vergewissern Sie sich, dass Sie immer die neuste Version des Datenblattes verwenden. Das Datenblatt finden Sie unter: www.better-light.at

© BILTON LEDON Technology | www.better-light.at
Gewerbepark Harham 2, 5760 Saalfelden | Österreich | Tel.: +43 6582 71164 | Mail: office@bltechnology.at
Version: 20251206 | Irrtümer und Druckfehler vorbehalten. Alle Rechte vorbehalten.